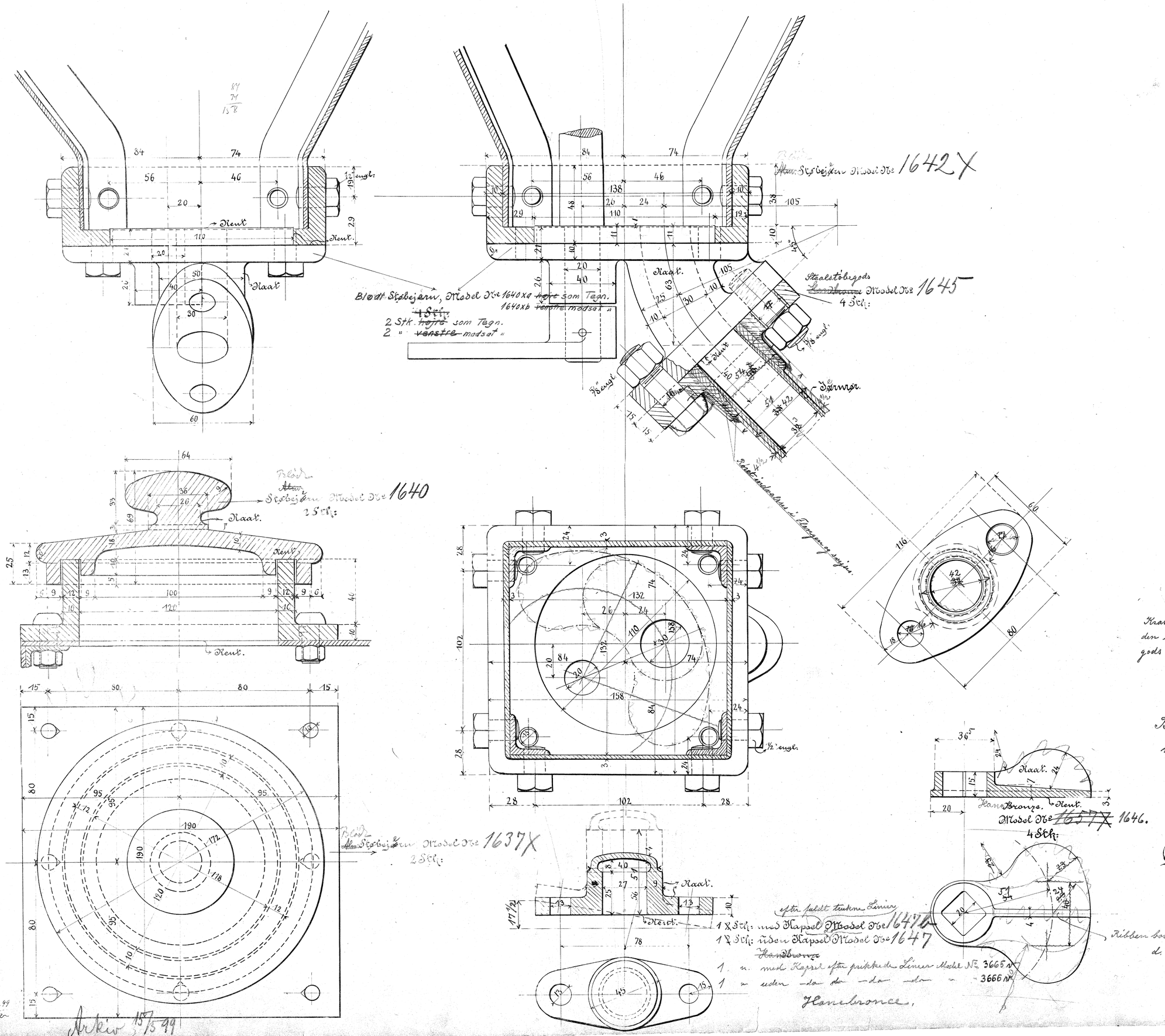

Kraven paa Flangen forstarket, den udføres primtidig af Staalstøbegods og Rørt indvalses i Flangen og svejses den 31/5. 28. K.

Bøsning og Skyder rettet med Blyant d. 8/9. 21. K.

Danske Statsbaner-Maskinafdelingen.

Detailler til Sandkasserne

Loks: Litra Fu.

Aarhavn Januar 1899.

Maskinchefen.

29/9. 1921. den 20/4 99 H. Warum

Fu. 92.

Arkiv 15/5 99